# MEDACT–H 4.400.1

## Technische Parameter:

Hub 400 ±1,5 mm
Höchstzahl von Hebelschwüngen pro Vollhub 22+2
Maximaler Drehmoment am Hebel 72 Nm
Zurückziehgeschwindigkeit bei einer Last von 13 kg 7 bis 9 Sekunden
Maximale Lastkraft 2000 N
Mineralölfüllung
Gewicht 7 kg


Domkat s.r.o.
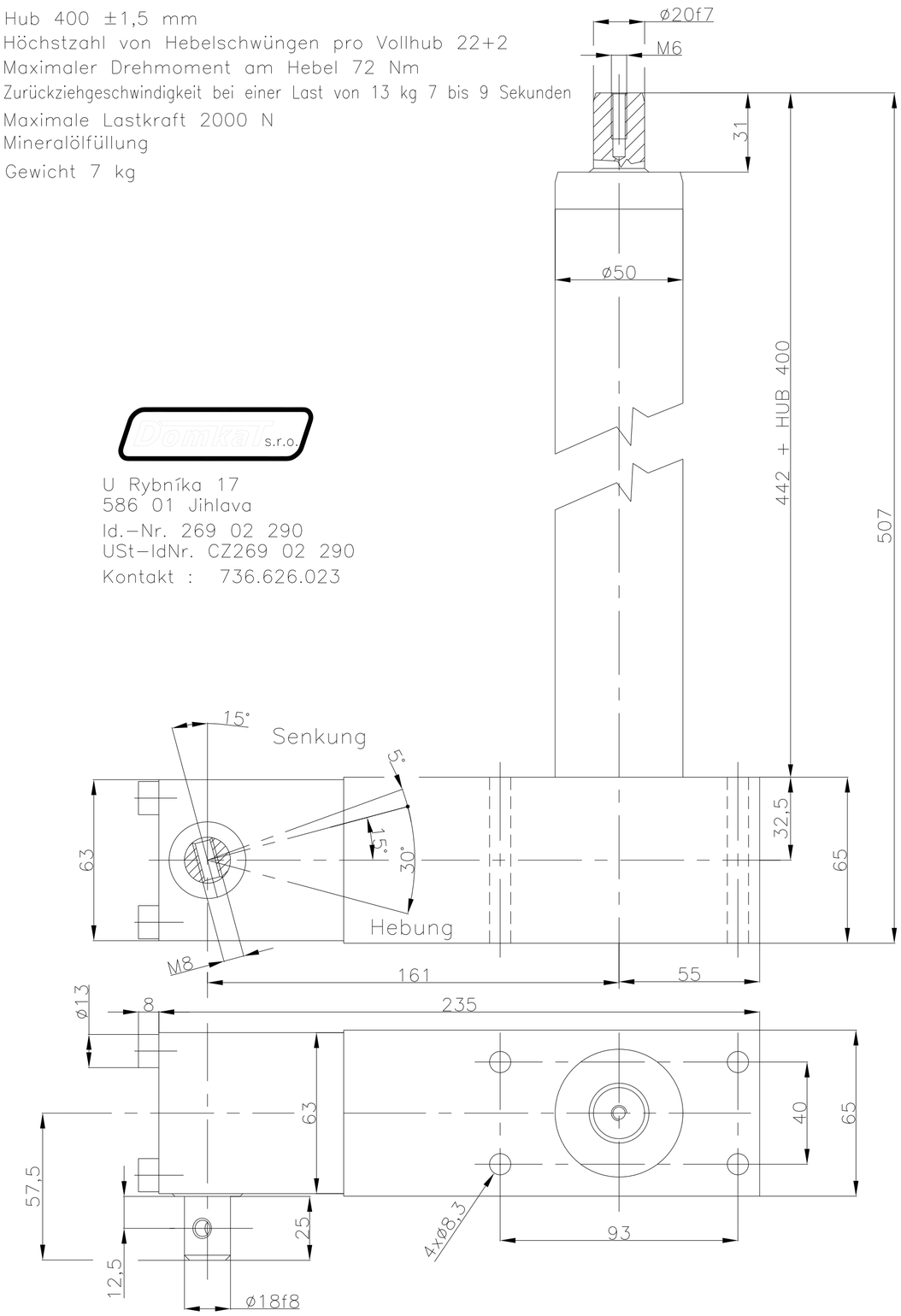
U Rybníka 17
586 01 Jihlava
Id.–Nr. 269 02 290
USt–IdNr. CZ269 02 290
Kontakt : 736.626.023